PORTE-BALAI À VISSER
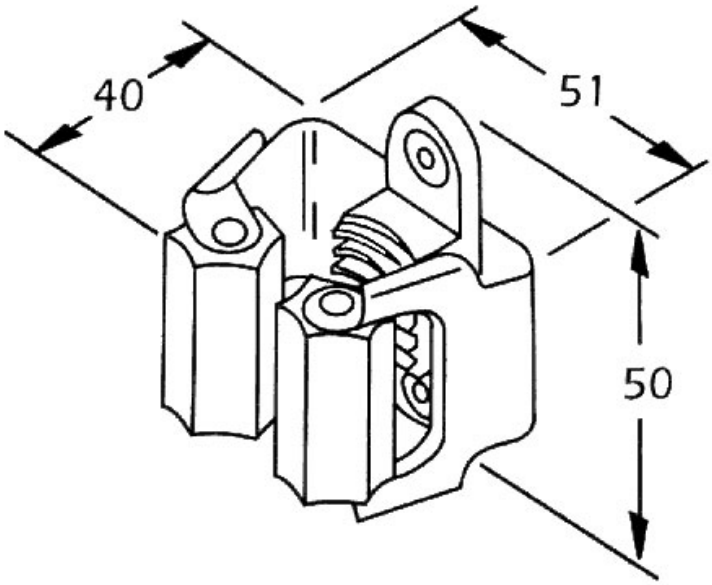
ITAR